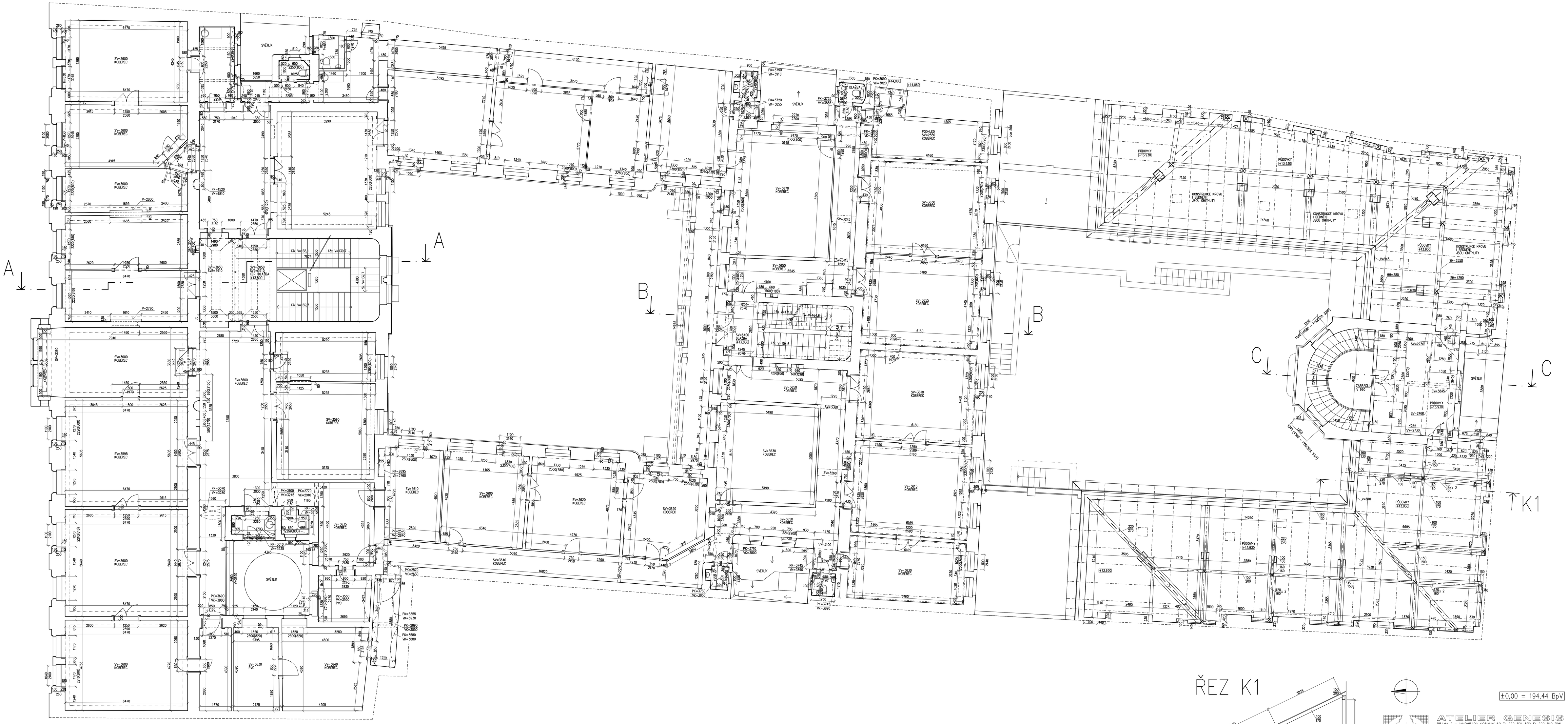

ŘEZ K1

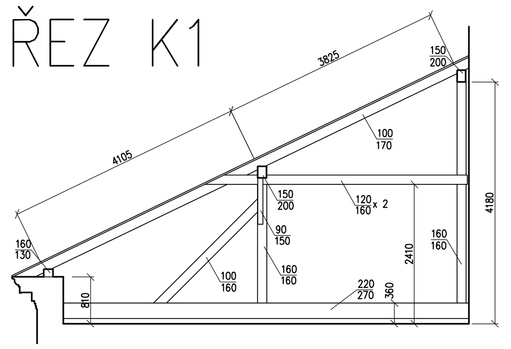

±0,00 = 194,44 BpV

ATELIER GENESIS
PRAHA 2 – VINOHRADY KORUNNÍ 60 T: 222 521 830 F: 222 519 396

AUTOŘI:
ING. ARCH. A. POSPÍŠIL
ING. ARCH. V. DUŠEK

INVESTOR: GŘAD PRO ZASTUPOVÁNÍ STÁTU HYBERNSKÁ 8, PRAHA 1	VYPRACOVAL: ING. L. CHMELOVÁ ING. T. RICAR	HIP: ING. ARCH. VIT DUŠEK
AKCE: REKONSTRUKCE OBJEKTU HYBERNSKÁ 8 PRAHA 1 – NOVÉ MĚSTO čp. 1000		DATUM: 02/2004 STUPEŇ: ZAMĚŘENÍ FORMÁT: 24 x A4 MĚŘÍTKO: 1:50
PROFESE: STAVEBNÍ	ZAK. Č.: 112/500	Č. PARÉ:
VÝKRES: PŮDORYS 4.NP – ZAMĚŘENÍ	Č. VÝKR.: 5	